5.0630.11.32

SELV

CE IP65

Netzteil IP65, 120 W, monochrom, dimmbar 1-10 V

Power Supply IP65, 120 W, monochrom, dimmable 1-10 V

alimentation IP65, 120 W, monochrome, dimmable 1-10 V

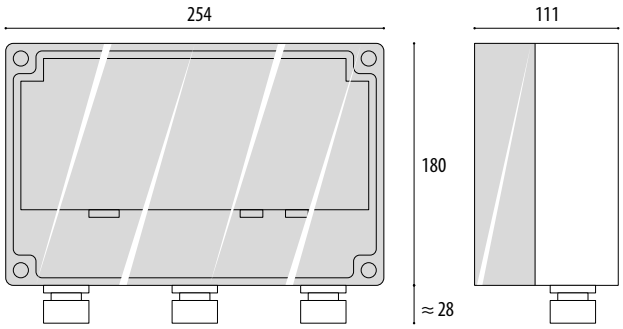

1. Beschreibung

Netzteil zum Anschluss von max 1 Stück 32 POW-LED Modul, monochrom für Serie WIBRE 4.0492/4.0490
· IP65 Montagegehäuse
· max. Leitungslänge zwischen Netzteil und POW-LED Strahler ≤ 30 m (nach Absprache)

HINWEIS: Die Umgebungstemperatur (ta) des Netztteils darf im geschlossenem Schutzgehäuse nicht größer als 50°C sein. Dies wird als Richtwert bei einer Temperatur von ca. 35°C im Raum um das Schutzgehäuse erreicht. Bei Bedarf sind auf Anfrage projektbezogene Lösungen möglich.

2. Spezifikation

Abmessung:	254x180x111 mm
Gewicht:	1,0 kg
Eingangsspannung:	90–305 V-AC
Eingansfrequenz:	47–63 Hz
Power Faktor:	0,95
Ausgangsspannung:	**max 15 V-DC**
Ausgangsstrom:	9,6 A
Betriebstemperaturbereich:	-10°C – +50°C
Lagertemperaturbereich:	-40°C – +80°C
Dimmung:	1-10 V

3. Garantiebestimmungen

Unsere Garantiebedingungen finden Sie auf der jeweiligen Garantiekarte des Produkts und unter **wibre.de/warranty**.

1. Description

Power supply for max 1 x 32 POW-LED modul, monochrom for serie WIBRE 4.0492/4.0490
· IP65 mounting housing
· max. distance between power supply and POW-LED light ≤ 30 m (upon consultation)

NOTE: The ambient temperature (ta) of the power unit must not exceed 50°C in the enclosed protective housing. This is a guide value and reached at a temperature of approx. 35°C in the space around the protective housing. Project-specific solutions are possible on request.

2. Specification

Dimension:	254x180x111 mm
Weight:	1,0 kg
Input:	90–305 V-AC
Frequency:	47–63 Hz
Power Factor:	0,95
Output Power:	**max 15 V-DC**
Output Current:	9,6 A
Operating temperature:	-10°C – +50°C
Storage temperature:	-40°C – +80°C
Dimming:	1-10 V

3. Warranty conditions

Our warranty conditions can be found on the respective warranty card for the product and at **wibre.de/warranty**.

1. Description

Alimentation pour max 1 x 32 POW-LED module, monochrome pour série WIBRE 4.0492/4.0490
· IP65 boîtier
· distance max. entre alimentation et dernier projecteur 30 mètres (sur consultation)

REMARQUE: La température ambiante (ta) du bloc d'alimentation ne doit pas être supérieure à 50 °C dans le boîtier de protection fermé. Cette valeur de référence de température est atteinte à une température d'env. 35 °C dans la pièce autour du boîtier de protection. Des solutions spécifiques au projet sont possibles sur demande si nécessaire.

2. Spécification

Dimensions:	254x180x111 mm
Poids:	1,0 kg
Tension primaire:	90–305 V-AC
Fréquence primaire:	47–63 Hz
Power Factor:	0,95
Tension secondaire:	**max 15 V-DC**
Courant secondaire:	9,6 A
Température de régime:	-10°C – +50°C
Température du stockage:	-40°C – +80°C
Dimming:	1-10 V

3. Dispositions de garantie

Nos conditions de garantie se trouvent sur la carte de garantie correspondante du produit et sous **wibre.de/warranty**.

WIBRE Elektrogeräte Edmund Breuninger GmbH & Co. KG · Liebigstrasse 9 · 74211 Leingarten/Germany
Telefon: +49 (0) 7131 9053-0 · Telefax: +49 (0) 7131 9053-19 · E-Mail: info@wibre.de

4. Anschlußbelegung · Wiring Diagram · Raccordement · 5.0630.11.32

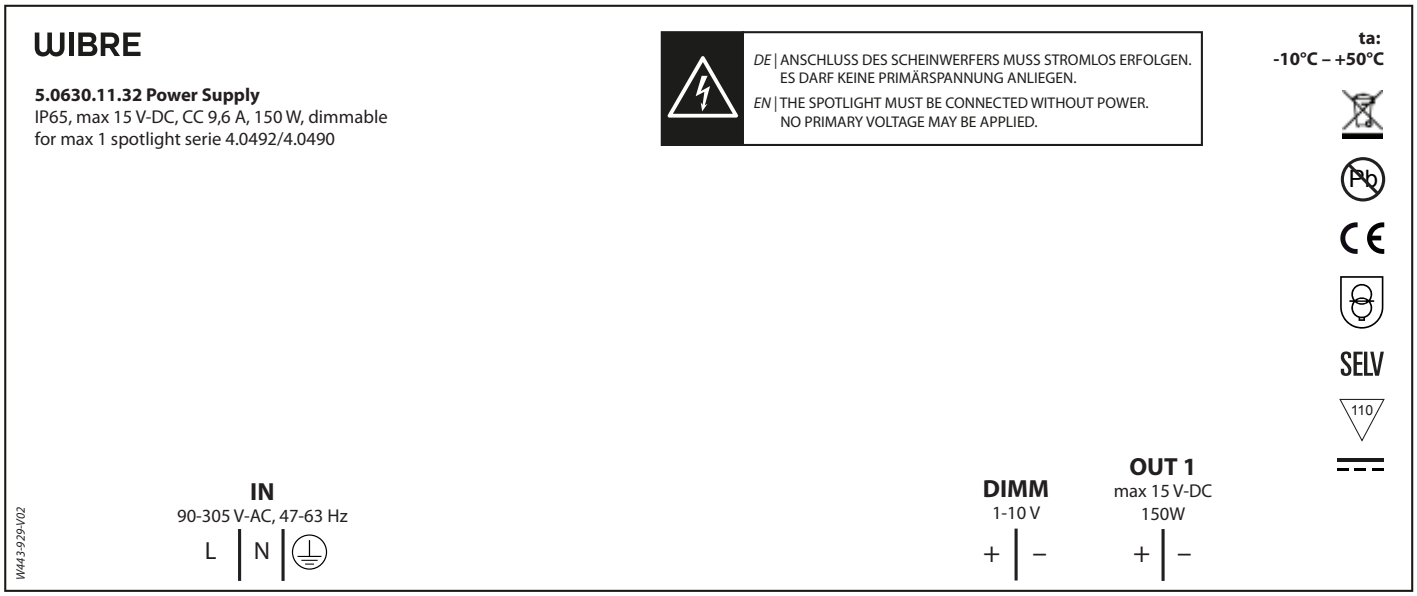

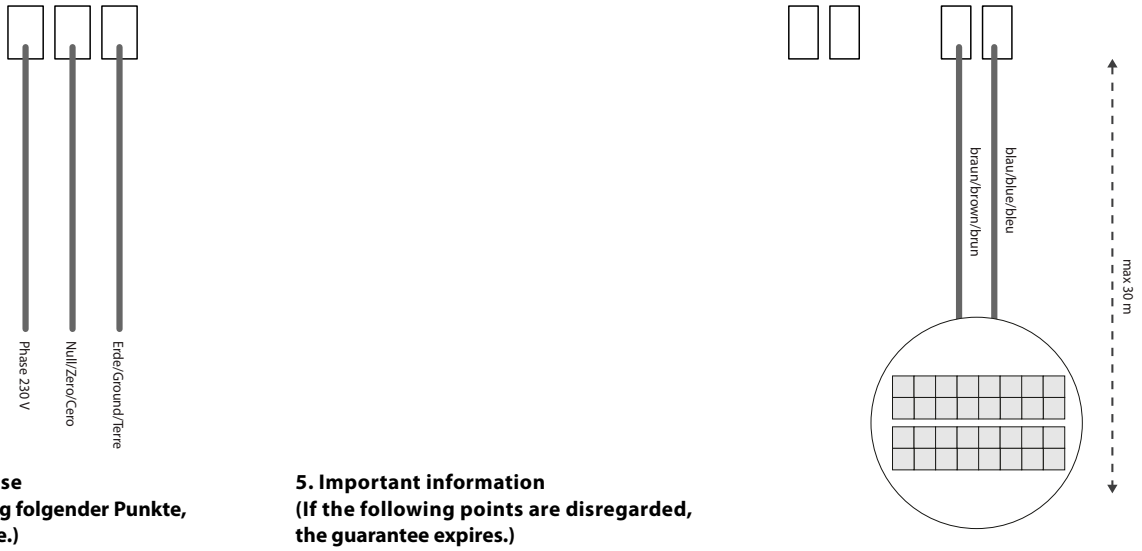

5. Wichtige Hinweise
(Bei Nichtbeachtung folgender Punkte, entfällt die Garantie.)

- Vor der Installation müssen alle Teile auf Transportschäden überprüft werden!
- Jegliche Montage-, Installations- und Elektroarbeiten müssen von qualifiziertem Fachpersonal durchgeführt werden.
- Zur Vermeidung von Gefährdungen darf eine beschädigte äußere flexible Leitung dieser Leuchte ausschließlich vom Hersteller, seinem Servicevertreter oder einer vergleichbaren Fachkraft ausgetauscht werden.
- Die Lichtquelle dieser Leuchte darf nur vom Hersteller oder einem von ihm beauftragten Servicetechniker oder einer vergleichbar qualifizierten Person ersetzt werden.
- Zur Vermeidung von Fremdrost nur Edelstahlwerkzeug verwenden!
- Die Kabellänge der Leuchten ist so zu wählen, dass man nicht im Wasser oder feuchten Umgebung verlängern muss. Spätere Reklamationen aufgrund dessen können nicht akzeptiert werden.
- Es dürfen nur originale Wibre-Betriebsgeräte verwendet werden.
- Ein Montageabstand von 10 cm zwischen Betriebsgeräten wird dringend empfohlen, um wechselseitiges Erhitzen zu vermeiden.
- Anschluss der Betriebsgeräte muss stromlos erfolgen, da sonst Entladungen im Netzteil zur Schädigung der LED führen können. Es darf keine Primärspannung beim Wechsel der LED anliegen.
- Beim Anschließen der Leuchte die Polung beachten! Eine falsche Polung kann dem LED-Modul schaden.
- Die Installation eines bauseitigen Überspannungsschutzes nach DIN VDE 0100-443, DIN VDE 0100-534 und EN 62305 wird empfohlen.
- Bitte achten Sie auf Maßnahmen gegen ESD (Elektrostatische Entladung) während aller Arbeiten am Scheinwerfer, Betriebsgerät und LED.

5. Important information
(If the following points are disregarded, the guarantee expires.)

- Before installation, all parts must be checked for transport damage!
- All fitting, installation and electrical work must be performed by qualified specialist staff.
- To avoid any hazards, a damaged external flexible cable of this luminaire should only be replaced by the manufacturer, his service representative or a comparable specialist.
- The light source of this luminaire may only be replaced by the manufacturer or a service technician appointed by him or a comparably qualified person.
- Only use stainless steel tools to avoid external rust!
- The cable length of the lights should be chosen in such a way that it is not necessary to extend in water or moist environments. Later complaints resulting from this cannot be accepted.
- Only original Wibre operating units may be used.
- An installation distance of 10 cm between operating devices is urgently recommended in order to avoid mutual heating up.
- The operating devices must be connected without power, as otherwise discharges in the power supply may cause the LED to be damaged. No primary voltage may be applied when changing the LED.
- Note polarity when changing the lights! The wrong polarity can damage the LED module.
- It is recommended that the customer install an overvoltage protection in accordance with DIN VDE 0100-443, DIN VDE 0100-534 and EN 62305.
- Please comply with all anti-ESD (electrostatic discharge) measures during all work on the spotlight, operating device and LED.

5. Remarques importantes (La garantie s'éteint en cas de non-respect des points suivants)

- L'absence d'avaries de transport doit être vérifiée avant l'installation !
- Tous les travaux de montage et d'installation, ainsi que les travaux électriques, doivent être réalisés par du personnel qualifié.
- Pour éviter tout danger, un câble flexible externe endommagé du projecteur ne peut être remplacé que par le fabricant, son représentant de service ou un spécialiste qualifié.
- La source lumineuse de ce liminaire ne peut être remplacée que par le fabricant ou un technicien de service désigné par lui ou par une personne ayant une qualification comparable.
- Afin d'éviter tout dépôt de rouille, utiliser exclusivement des outils en acier inoxydable !
- La longueur de câble des lampes doit être choisie de telle sorte à ce qu'il ne soit pas nécessaire de la prolonger dans de l'eau ou dans un environnement humide. Toute réclamation ultérieure à ce motif ne sera pas acceptée.
- Seuls des équipements Wibre originaux doivent être utilisés.
- Une distance de montage de 10 cm entre les équipements est vivement recommandée afin d'éviter un réchauffement mutuel.
- Le raccordement des équipements doit être effectué sans courant, sans quoi des décharges dans le bloc d'alimentation pourraient entraîner une détérioration des LED. Aucune tension primaire ne doit être établie lors du changement des LED.
- Lors du raccordement des lampes, respecter la polarité ! Une erreur de polarité peut endommager le module de LED.
- L'installation d'une protection contre la surtension par le client conforme aux normes DIN VDE 0100-443, DIN VDE 0100-534 et EN 62305 est recommandée.
- Veuillez respecter les mesures contre la décharge électrostatique durant tous les travaux sur des projecteurs, équipements et LED.

W981 Stand 01.23 - Technische Änderungen vorbehalten - Für Druckfehler übernehmen wir keine Haftung

WIBRE Elektrogeräte Edmund Breuninger GmbH & Co. KG · Liebigstrasse 9 · 74211 Leingarten/Germany
Telefon: +49 (0) 7131 9053-0 · Telefax: +49 (0) 7131 9053-19 · E-Mail: info@wibre.de

5.0630.11.32
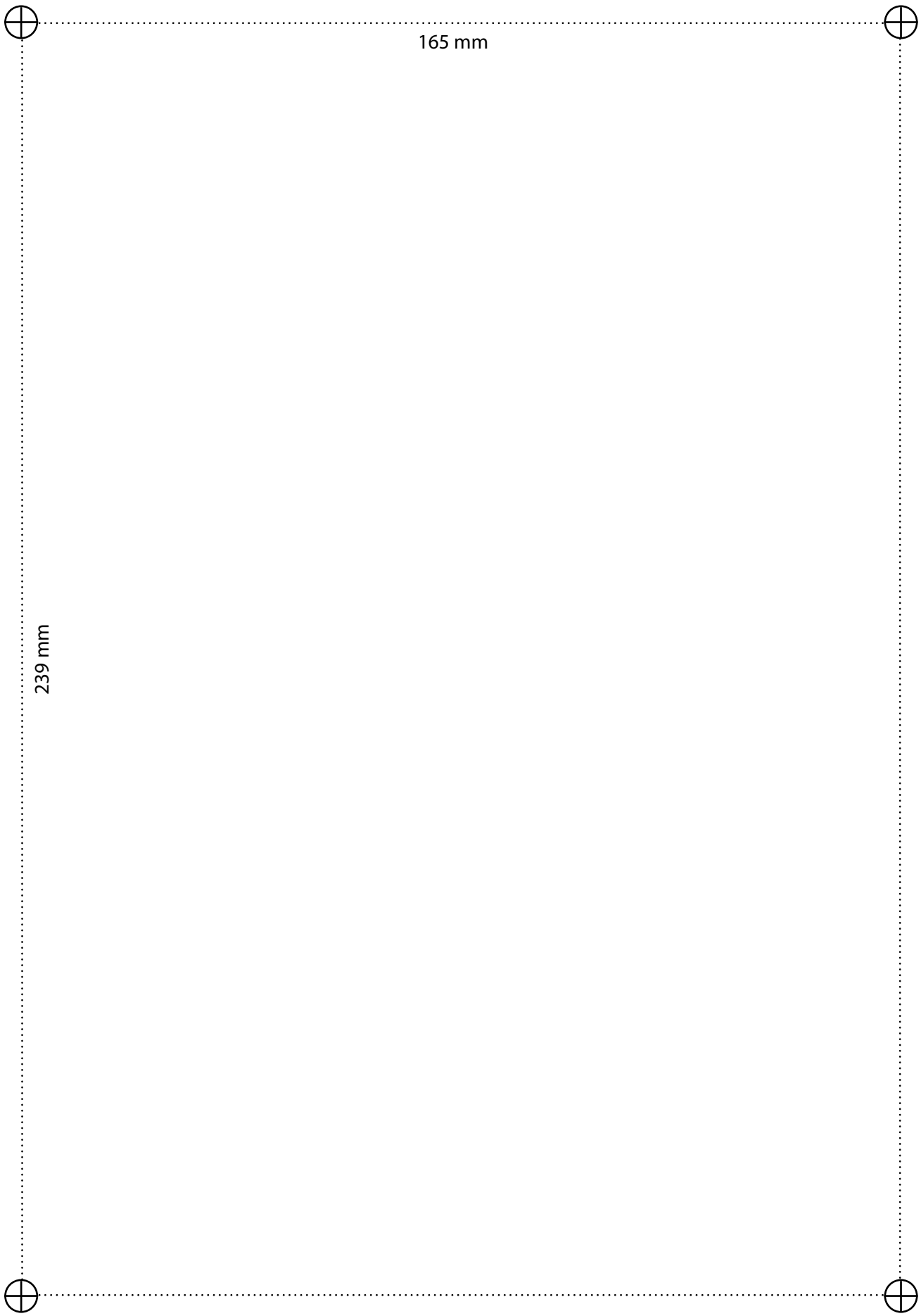
Bohrschablone · Boring template · *Gabarit de perçage*